SCHEDA TECNICA

ESCAPE®
CONFORME UNI EN 360 / UNI 1496 / UNI EN 795 / UNI CEN TS 16415 TIPO B

REV. 5

SCHEDA TECNICA

ESCAPE®

ESCAPE® è un sistema progettato per il recupero dell'operatore in ambienti confinati e per la movimentazione di persone e carichi per mezzo dei dispositivi integrati di tipo retrattile con funzione di recupero conformi alle norme EN 360 ed UNI EN 1496 ed apparecchi di sollevamento azionati a mano conformi alla Norma EN 13157. ESCAPE® è conforme alle norme UNI EN 795 tipo B e UNI CEN/TS 16415 ed è stato studiato per rispondere all'esigenza di un dispositivo universale in grado di essere utilizzato in molteplici postazioni, anche completamente differenti tra loro. Lavorative ESCAPE® è certificato per l'ancoraggio simultaneo di 2 operatori e rientra nel campo di applicazione della Direttiva europea 89/686/CEE quale Dispositivo di Protezione Individuale di III categoria e, come tale, è marcato CE.

Materiale: Acciaio Zincato

Numero massimo di utilizzatori: 2 operatori

Garanzia R.C.T prodotto: 10 anni
Copertura assicurativa: 10 milioni di euro

INGOMBRO DEL DISPOSITIVO CON BRACCIO INCLINATO A 112° E CON BASE DI SUPPORTO FISSATA A SUPERFICIE VERTICALE

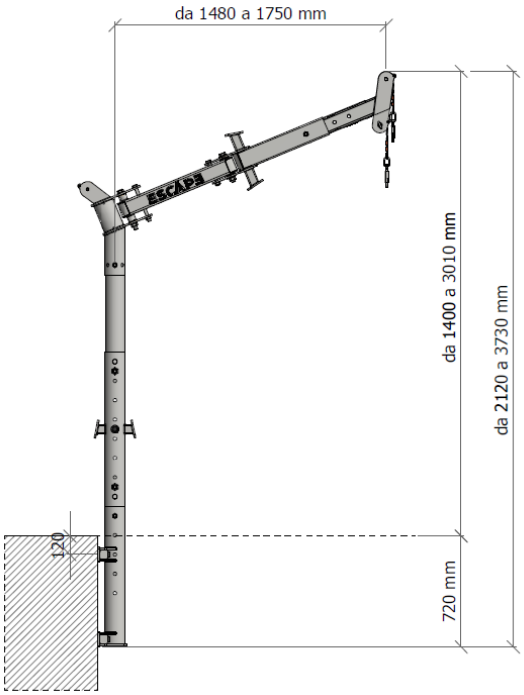

REV. 5

SCHEDA TECNICA

ESCAPE®

INGOMBRO DEL DISPOSITIVO CON BRACCIO ORIZZONTALE SNODABILE

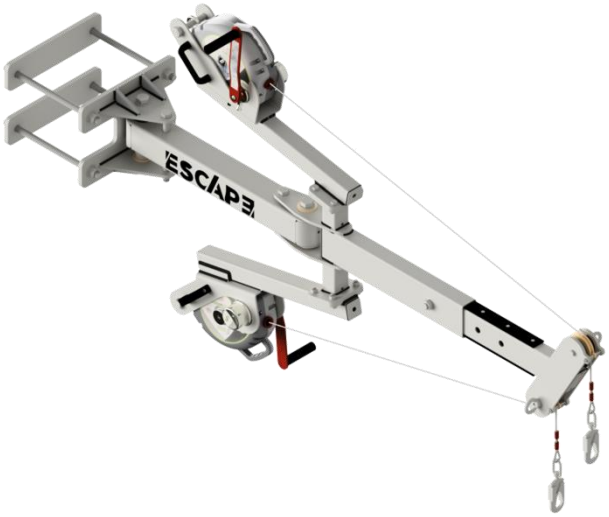

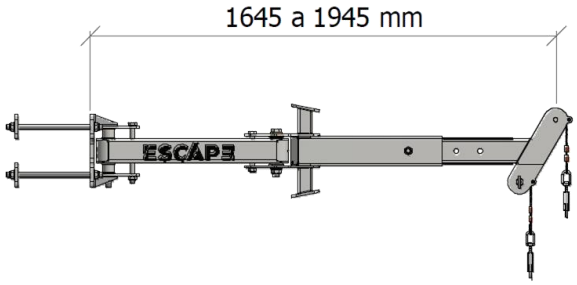

INGOMBRO DEL DISPOSITIVO CON BRACCIO INCLINATO A 90° E CON BASE DI SUPPORTO FISSATA A SUPERFICIE ORIZZONTALE

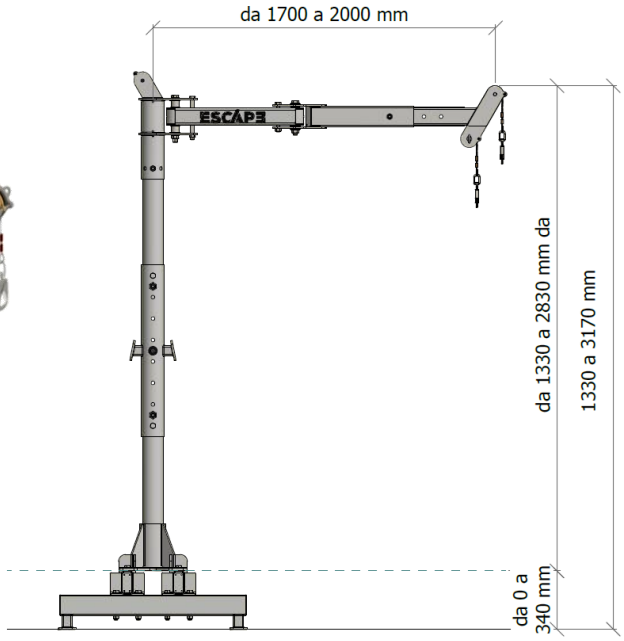

REV. 5

SCHEDA TECNICA

ESCAPE®

INGOMBRO DEL DISPOSITIVO CON BRACCIO INCLINATO A 112° E CON BASE DI SUPPORTO FISSATA A SUPERFICIE ORIZZONTALE

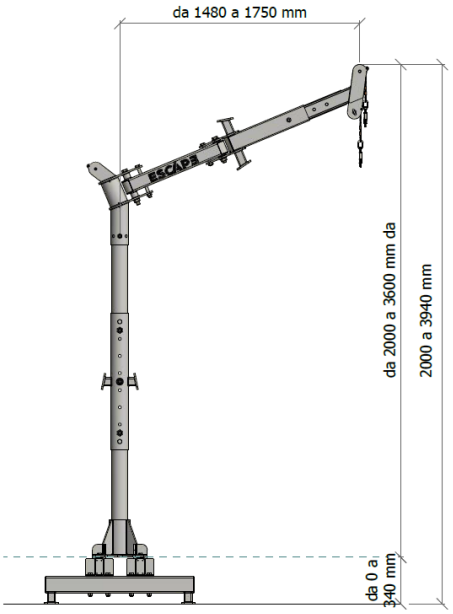

INGOMBRO DEL DISPOSITIVO CON BRACCIO INCLINATO A 90° E CON BASE DI SUPPORTO FISSATA A SUPERFICIE VERTICALE

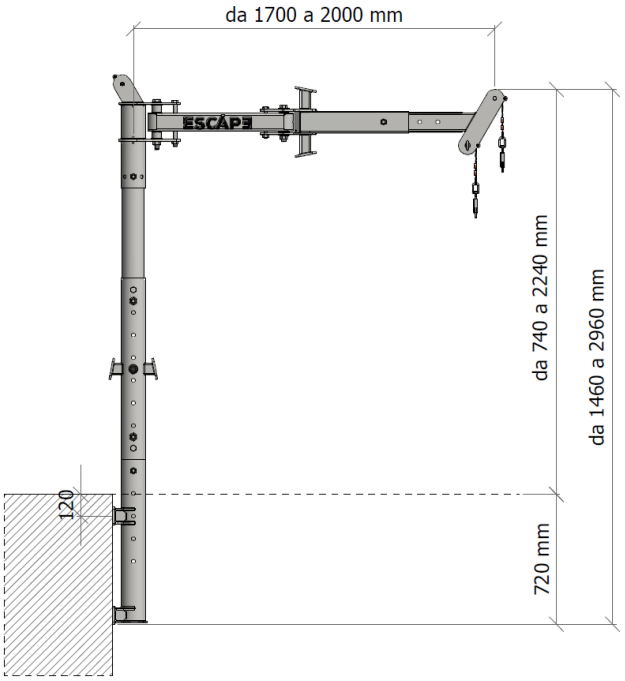

SCHEDA TECNICA

ESCAPE®

FORZE TRASMESSE ALLA STRUTTURA DI SUPPORTO

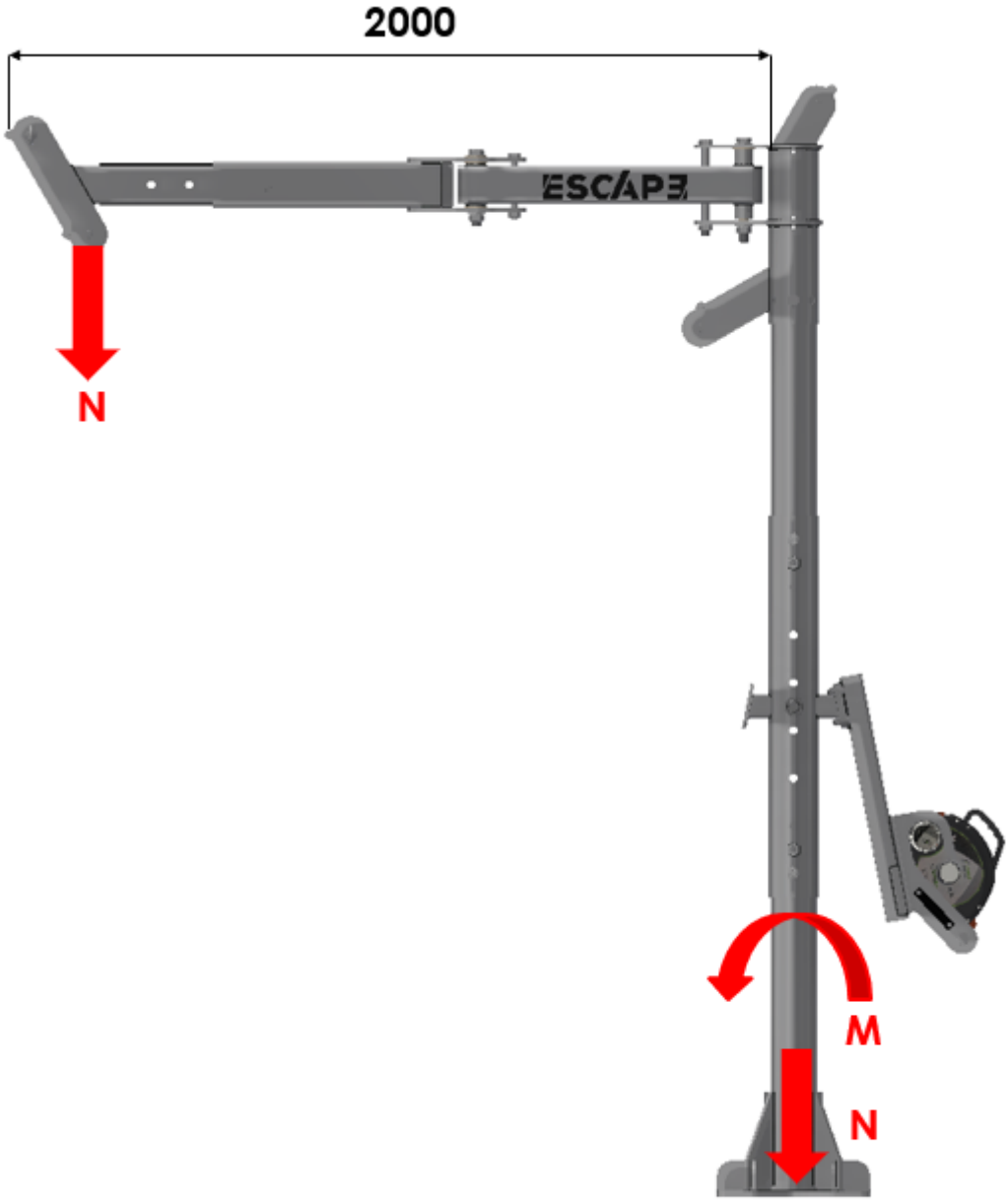

N = 13 kN
M = 26 kN*m

REV. 5

SCHEDA TECNICA

ESCAPE®

COMPONENTI

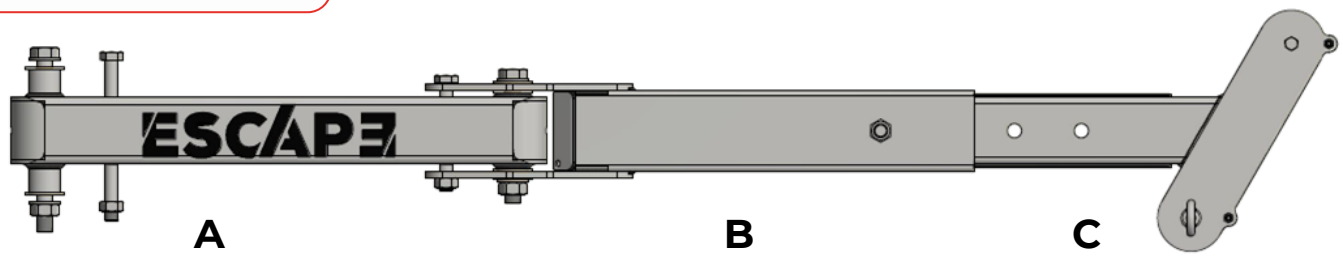

A_ Componente iniziale braccio ESCAPE.

ART. ESB3A

Peso: 20,40 Kg

B_ Componenti intermedi braccio ESCAPE.

ART. ESB2A

Peso: 10,60 Kg

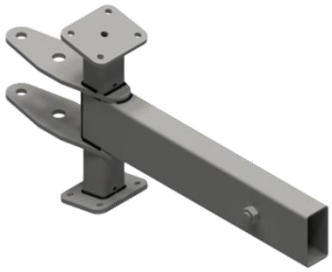

ART. ESB2A1

Peso: 14,50 Kg

C_ Componenti terminali telescopici braccio ESCAPE.

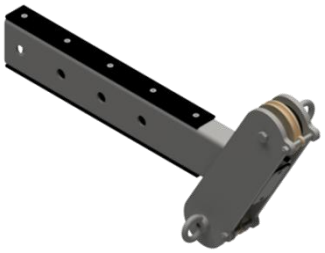

ART. ESB1A

Peso: 15,10 Kg

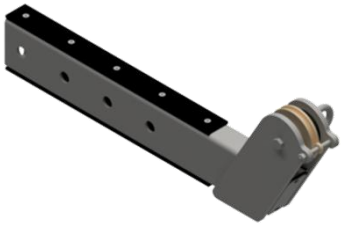

ART. ESB1B

Peso: 12,00 Kg

SCHEDA TECNICA

ESCAPE®

COMPONENTI

A

A_ Componenti superiori dell' elemento verticale ESCAPE.

ART. EST6A
h: 1000 mm
Peso: 22,20 Kg

ART. EST6B
h: 500 mm
Peso: 11,00 Kg

ART. EST6C
h: 1500 mm
Peso: 33,35 Kg

ART. EST6D
h: 2000 mm
Peso: 44,50 Kg

B

B_ Componenti centrali dell' elemento verticale ESCAPE.

ART. EST7A
h: 1000 mm
Peso: 18,30 Kg

ART. EST7A1
h: 1000 mm
Peso: 19,90 Kg

ART. EST7A2
h: 1000 mm
Peso: 21,40 Kg

C

C_ Componente inferiore dell' elemento verticale ESCAPE.

ART. EST8A
h: 1000 mm
Peso: 22,50 Kg

SCHEDA TECNICA

ESCAPE®

COMPONENTI

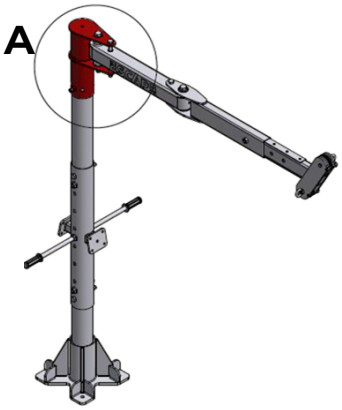

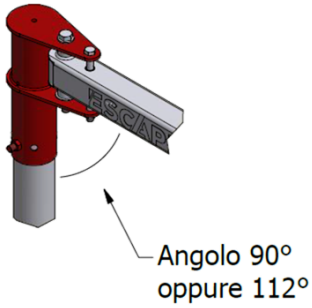

A_ Elementi di giunzione tra i componenti verticali e il braccio ESCAPE.

Angolo 90°

ART. ESB5A
Peso: 13,40 Kg

ART. ESB5A1
Peso: 17,50 Kg

ART. ESB5A2
Peso: 20,40 Kg

ART. ESB5A3
Peso: 16,20 Kg

ART. ESB5A4
Peso: 15,10 Kg

Angolo 112°

ART. ESB5B
Peso: 13,80 Kg

ART. ESB5B1
Peso: 17,90 Kg

ART. ESB5B2
Peso: 20,70 Kg

ART. ESB5B3
Peso: 16,60 Kg

ART. ESB5B4
Peso: 15,50 Kg

SCHEDA TECNICA

ESCAPE®

COMPONENTI

Elemento di supporto del braccio snodabile orizzontale da contropiastrare su idonee strutture esistenti.

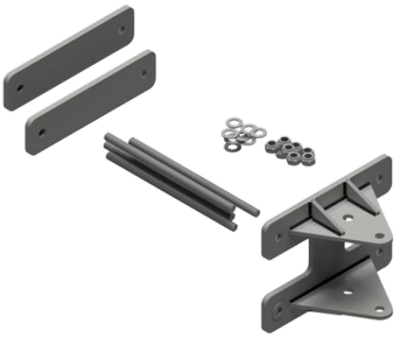

ART. EB5C1
Peso: 28,75 Kg

Base di supporto per il fissaggio su superfici orizzontali.

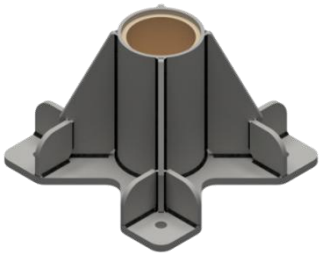

ART. EST9A
Peso: 31,10 Kg

Componente accessorio per l'installazione dell'elemento di base ART. EST9A per l'installazione del sistema ESCAPE su superfici orizzontali.

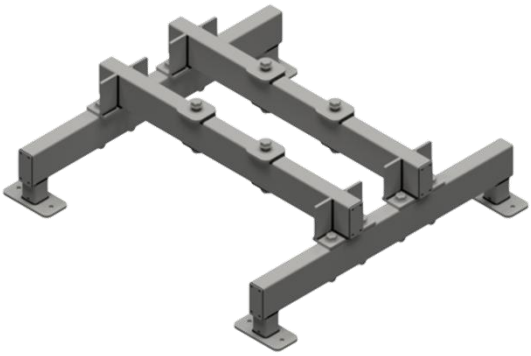

ART. ESS10B
Peso: 78,50 Kg
Elemento componibile

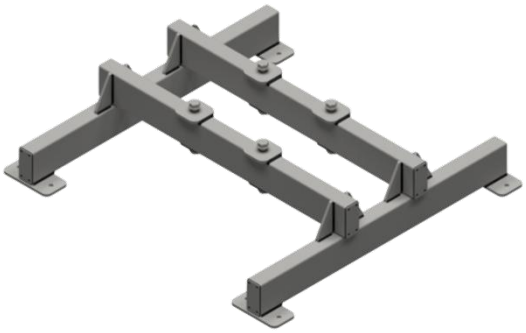

ART. ESS10C
Peso: 63,60 Kg
Elemento saldato

SCHEDA TECNICA

ESCAPE®

COMPONENTI

Base di supporto per il fissaggio su superfici verticali.

ART. EST9B

Peso: 29,90 Kg

Anticaduta retrattile con lunghezza cavo da 20m a 30m con verricello di salvataggio integrato.
Carter in polimero alta resistenza, Cavo in acciaio galvanizzato diametro 4,5 mm; Sistema frenante integrato; Gancio a snodo girevole; Connettore con indicatore di caduta su cavo; Sistema di recupero integrato.
Conformità EN 360 e EN 1496.
Può essere posizionato sia sul braccio orizzontale sia sul montante verticale

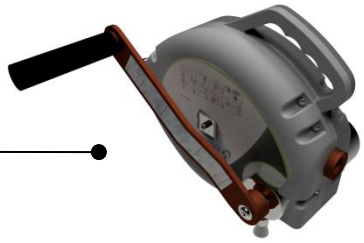

Dispositivo retrattile per sollevamento con lunghezza cavo personalizzata utilizzabile per cambiamenti di livello durante la movimentazione di persone e carichi.
Conforme alla norma EN 13157:2009.
Dotato di pesi di pre-tensionamento.
Può essere posizionato sia sul braccio orizzontale sia sul montante verticale

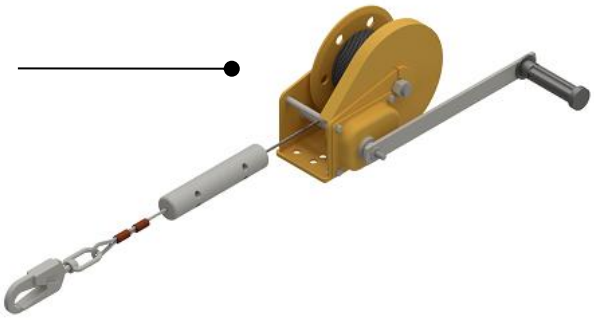

SIAL SAFETY srl - società soggetta all'attività
di direzione e coordinamento di NIKOMAT SRL

Sede legale-operativa
via Molino Emili, 1/M
25030 Maclodio (BS)

P. IVA - CF. : Reg. Imprese di BS 02753430988
REA n. 475752 Cap. Sociale € 100.000,00 i.v.
Codice SDI ACTK8B2 - **sialsafety.com**

info@sialsafety.com
sialsafety@pec.it
+39 030 997 5094